ASORTYMENT		STOLARKA OKIENNA WEWNĘTRZNA	
OZNACZENIE		**Ow-2 EI30**	**Ow-3 EI30**
SCHEMAT SKALA 1:100 **WIDOK OKIEN OD WEWNĄTRZ POM.** ***" Linia przerywana "*** linia otworu w murze ***" 2,5cm "*** przestrzeń montażowa		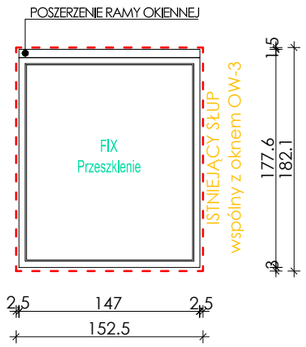 hp wew.(pomieszczenie)= 147cm hp zew.(szatnia)= 110cm	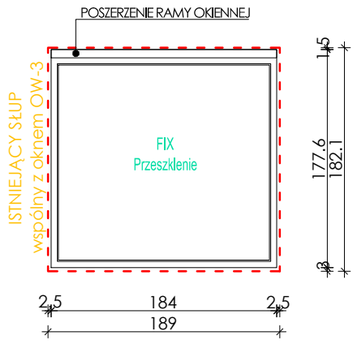 hp wew.(pomieszczenie)= 147cm hp zew.(szatnia)= 110cm
ILOŚĆ SZTUK		1	1
WYMIARY **OKNA**	S_o	147,0	184,0
	H_o	177,6	177,6
WYMIARY **OTWORU W MURZE**	S_m	**152,5**	**189,0**
	H_m	**182,1**	**182,1**
UWAGI		- ALUMINIOWA - WEWNĘTRZNA - 1 x FIX - "CIEPŁY" MONTAŻ - RAL 7016 - GÓRNE POSZERZENIE RAMY - KLASA ODPORNOSCI OGNIOWEJ EI30	- ALUMINIOWA - WEWNĘTRZNA - 1 x FIX - "CIEPŁY" MONTAŻ - RAL 7016 - GÓRNE POSZERZENIE RAMY - KLASA ODPORNOSCI OGNIOWEJ EI30

ASORTYMENT		STOLARKA DRZWIOWA
OZNACZENIE		**D16**
SCHEMAT SKALA 1:100 **WIDOK DRZWI OD WEWNĄTRZ POM.** ***" Linia przerywana "*** linia otworu w murze ***" 7 cm "*** przestrzeń montażowa; przestrzeń montażowa ościeżnicy z płyty niepalnej		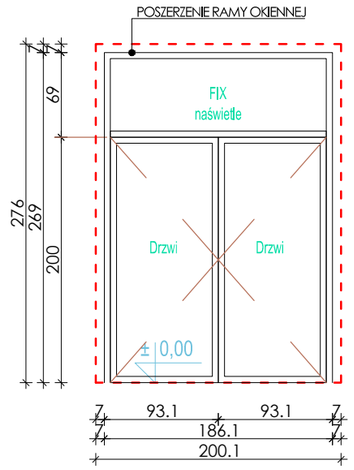
ILOŚĆ SZTUK		1
WYMIARY W ŚWIETLE OŚCIEŻY (cm)	S_o	186,1 (drzwi 2x90)
	H_o	269,0 (drzwi 200)
WYMIARY W ŚWIETLE MURU (cm)	S_m	**200,1**
	H_m	**276,0**
UWAGI		- ALUMINIOWE - WEWNĘTRZNE - PRZESZKLONE - DWUSKRZYDŁOWE - NAŚWIETLE - RAL 7016

UWAGA

Montaż stolarki pożarowej wykonać zgodnie z dokumentacją techniczną. Należy dokonać pomiarów budowlanych w naturze oraz określić wymogi budowlane do montażu drzwi i okien przystosowane do warunków istniejących.

Montaż po uprzednim usunięciu istniejącej stolarki okiennej i drzwiowej oraz przystosowaniu otworów do montażu nowych elementów.

Montaż okien prowadzić pod nadzorem pożarowym uprawnionych osób.

UWAGI

Nie domierzać wymiarów z rysunku. Wymiary sprawdzać w naturze.
Należy czytać w połączeniu z innymi rysunkami architektonicznymi i branżowymi.
Architekt winien być powiadamiany o wszelkich niezgodnościach. Prawa autorskie do powyższego rysunku zastrzeżone są przez Projektanta.

1. PROJEKT NALEŻY ZREALIZOWAĆ ZGODNIE ZE SZTUKĄ BUDOWLANĄ, W PRZYPADKU ROZBIEŻNOŚCI WYMIAROWYCH I TECHNOLOGICZNYCH MIĘDZY PROJEKTAMI BRANŻOWYMI, SKONSULTOWAĆ SIĘ Z G.P.
2. PROJEKT ARCHITEKTONICZNY JEST PROJEKTEM NADRZĘDNYM. WSZYSTKIE ROZBIEŻNOŚCI Z PROJEKTAMI BRANŻOWYMI SKONSULTOWAĆ Z PROJEKTEM GENERALNYM.
3. WSZYSTKIE ZMIANY KONSULTOWAĆ Z PROJEKTANTEM.
4. DRZWI - NA RYSUNKACH OPISANO WYMIARY W ŚWIETLE OŚCIEŻNIC.
5. PRZED PRZYSTĄPIENIEM DO ROBÓT SPRAWDZIĆ WYMIARY W NATURZE.
6. RZĘDNE BEZWZGLĘDNE SPRAWDZIĆ NA BUDOWIE.
7. WSZELKIE ELEMENTY RUCHOME, ELEMENTY WYPOSAŻENIA, W SZCZEGÓLNOŚCI ELEMENTY RUCHOME, ELEMENTY WYPOSAŻENIA STOLARKI OKIENNEJ I DRZWIOWEJ, SZKLEŃ, FASAD I OKŁADZIN, BALUSTRAD, PORĘCZY I POCHWYTÓW, ODBOJNIKÓW WEWNĘTRZNYCH I INNYCH NALEŻY ZAMAWIAĆ I WYKONYWAĆ / MONTOWAĆ NA PODSTAWIE ZWERYFIKOWANYCH OBMIARÓW RZECZYWISTYCH, WYKONYWANYCH NA OBIEKCIE

WSZYSTKIE ROZWIĄZANIA KOLORYSTYCZNO-MATERIAŁOWE ORAZ WYPOSAŻENIA WNĘTRZ UZGODNIĆ Z PROJEKTANTEM.
WSZYSTKIE ZASTOSOWANE MATERIAŁY BUDOWLANE MUSZĄ POSIADAĆ WYMAGANE PRAWEM ATESTY I SPEŁNIAĆ NORMY.

MODERNIZACJA POMIESZCZEŃ, CZĘŚCI ZEWNĘTRZNEJ I OTOCZENIA SZKOŁY PODSTAWOWEJ W UNIEJOWIE

KOŚCIELNICKA 26/28, 99-210 UNIEJÓW

PROJEKT REMONTU SZATNI	1 : 50	data
Branża:	ARCHITEKTURA	11.05.2020
Treść rys.:	ZESTAWIENIE STOLARKI OKIENNEJ I DRZWIOWEJ	
Autorzy:	mgr inż. arch. Katarzyna Kopeć mgr inż. arch. Mikołaj Milczarek mgr inż. arch. Paweł Lis	Nr rysunku A_11